ASB

Vigas Frías Vigas Frías Alta Capacidad

Las Vigas Frías son equipos para sistemas de aire-agua diseñados para suministrar tanto aire frio como caliente con un nivel de confort avanzado a un costo competitivo durante el ciclo de vida de la instalación. Son además una solución que favorece el ahorro energético debido al bajo flujo de aire-agua requerido y su operación es silenciosa. La viga fría activa de alta capacidad modelo ASB con tecnología propietaria de Halton Group, está diseñada para instalación empotrada en falso plafón y es una excelente opción para espacios con elevada carga de refrigeración y baja carga de humedad. El suministro de aire al recinto será unidireccional o bidireccional y gracias a su diseño, es posible realizar ajustes rápidos de la operación en situaciones de cambio. Cuentan con un panel frontal de acceso que se abre y desmonta para permitir su limpieza. Las medidas disponibles son: largo desde 48" hasta 120" en incrementos de 24" de ancho y 9" de alto con un ducto de entrada de 6". La viga fría modelo ASB está construida en acero galvanizado con acabado en pintura electrostática en color de línea: blanco mate. Los colores especiales también están disponibles.

Características:

- Viga fría activa de alta capacidad
- Para instalación empotrada en falso plafón
- Panel de acceso frontal
- Alto nivel de higiene
- Operación silenciosa

Dimensiones:

- Diámetro del ducto de entrada de 6"
- Largo desde 48" hasta 120" en incrementos de 12"
- Ancho de 24"
- Altura de 9"

Materiales y Acabados:

- Fabricado en acero galvanizado
- Color de línea: Blanco mate

Ninguna parte de este documento podrá ser reproducida o retransmitida de cualquier forma, siendo estas: electrónicas o mecanografiadas; incluyendo fotocopiado, grabado y/o cualquier sistema de alojamiento de información sin previo permiso de INNES AIRE S.A. DE C.V.

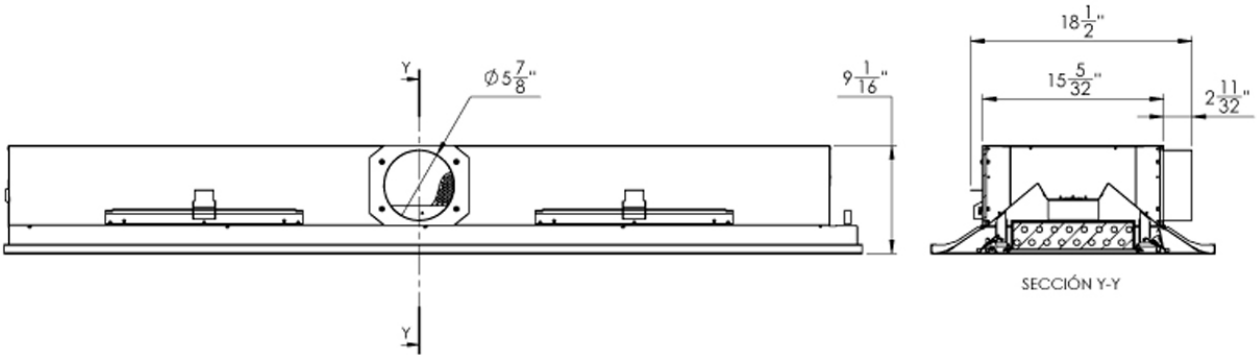

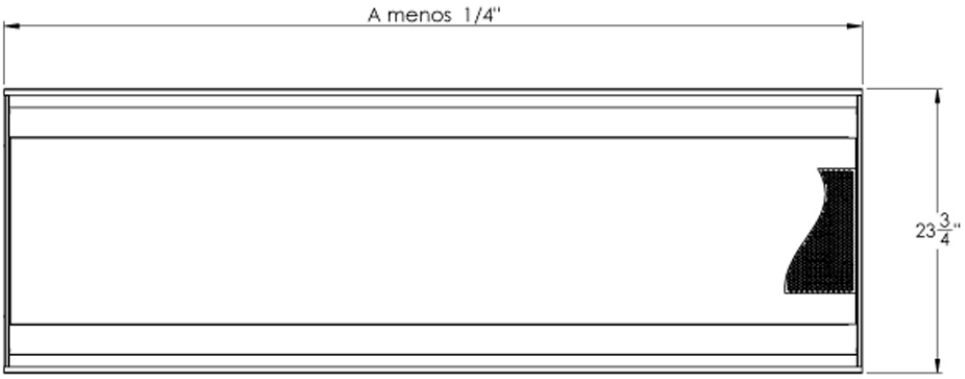

Tabla de dimensiones ASB

Modelo	Medida Requerida A	
	Mínima	Máxima
ASB	48"	120"

Ninguna parte de este documento podrá ser reproducida o retransmitida de cualquier forma, siendo estas: electrónicas o mecanografiadas; incluyendo fotocopiado, grabado y/o cualquier sistema de alojamiento de información sin previo permiso de INNES AIRE S.A. DE C.V.

Diagrama de Instalación:

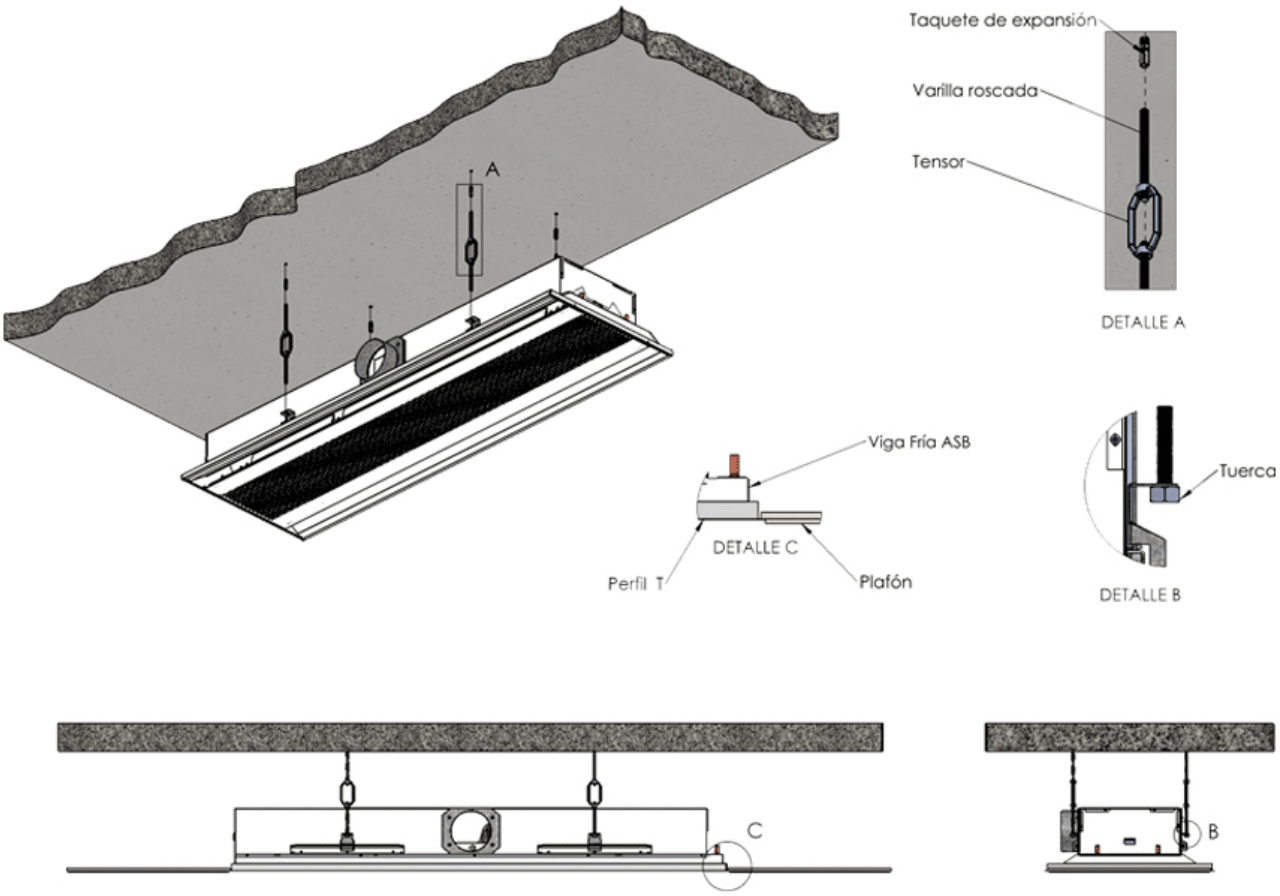

Ninguna parte de este documento podrá ser reproducida o retransmitida de cualquier forma, siendo estas: electrónicas o mecanografiadas; incluyendo fotocopiado, grabado y/o cualquier sistema de alojamiento de información sin previo permiso de INNES AIRE S.A. DE C.V.

Especificación Sugerida:

La viga fría de alta capacidad activa ASB para instalación empotrada en falso plafón será de la marca Innes con Tecnología Halton. Tendrá un trayecto de recirculación de aire integrado a través del panel frontal perforado. El caudal de aire ambiente inducido será ajustable de forma manual mediante tres posiciones de ajuste sin influir sobre el caudal de aire primario (HVC). La viga fría estará provista de un panel de acceso para permitir la limpieza de los ductos. El suministro de aire al área será unidireccional o bidireccional. La viga fría activa tendrá 24" ancho y 9" de alto y el largo podrá ser desde 48" hasta 120" en incrementos de 12". La viga fría activa tendrá un ducto de entrada con un diámetro de 6" de diámetro. La posición de la conexión del ducto será modificable sin usar herramientas especiales. La estructura, frontal y paneles laterales serán de chapa de acero galvanizada y pintada. Todas las partes visibles serán blancas. Todas las tuberías serán de cobre, y las tuberías de conexión con un espesor de pared de 0.9-1.0 mm. Las aletas se fabricarán de aluminio. De forma opcional, la calefacción se incorporará dentro del intercambiador de calor mediante dos tubos de 10 mm, conectados en serie. Todas las uniones estarán soldadas y serán probadas a presión en fábrica. La presión de trabajo máxima de las tuberías es 145.0 WG. La viga fría activa tendrá un regulador de ajuste del caudal de aire como opción y una toma de medida para permitir la medició

Ninguna parte de este documento podrá ser reproducida o retransmitida de cualquier forma, siendo estas: electrónicas o mecanografiadas; incluyendo fotocopiado, grabado y/o cualquier sistema de alojamiento de información sin previo permiso de INNES AIRE S.A. DE C.V.